??	?????	????	????	????
A	---	?????	2008/09/20	lixiyun
B	08092601	???????????	2008/09/26	lixiyun
C	08102801	???????????	2008/10/28	lixiyun

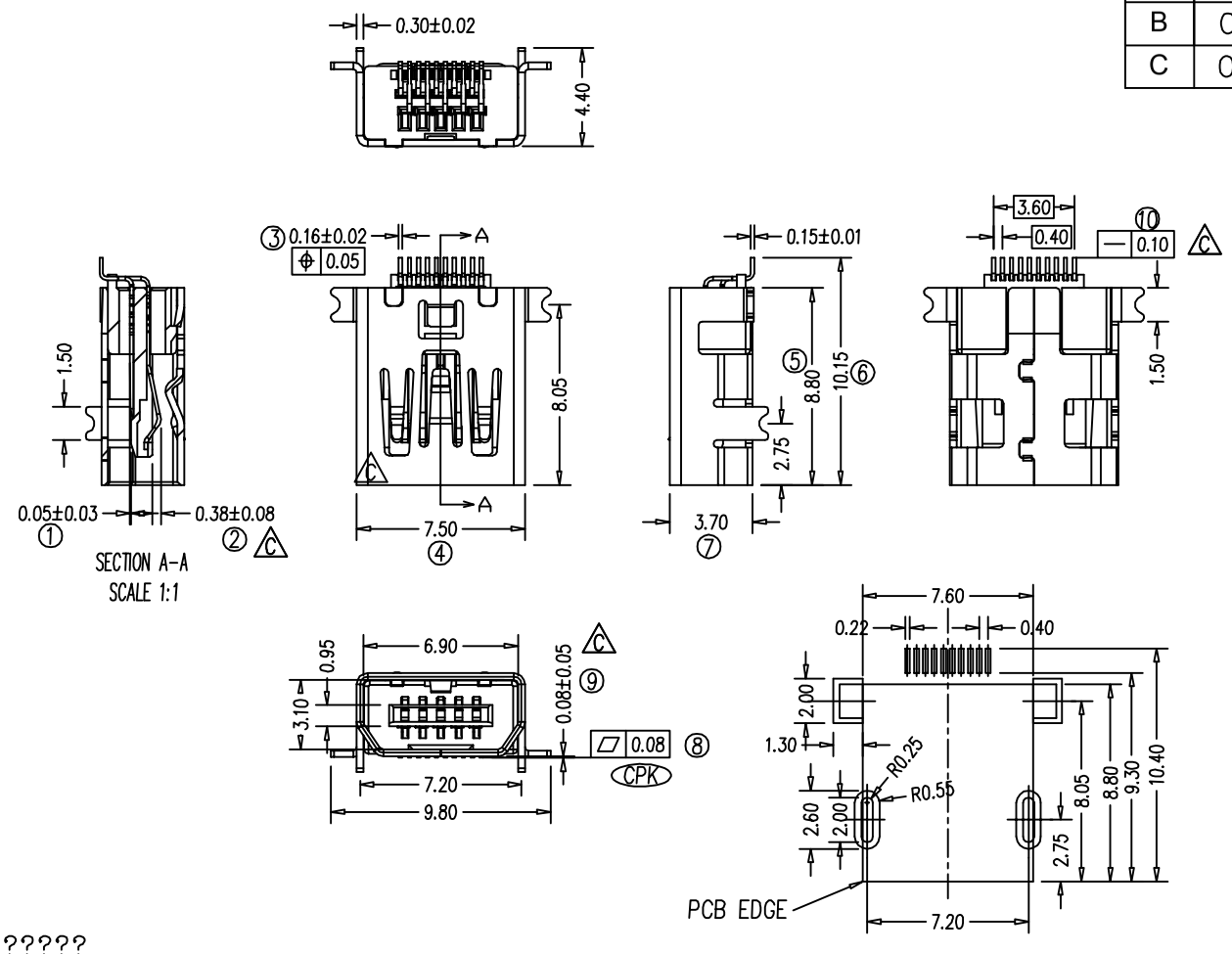

备注:

1.材质:

1.1胶芯：LCP UL94V-0

1.2端子：C5191,镍底50μ″，镀金1μ″或3μ″

1.3外壳：C2680，镍底50μ″，镀雾锡80μ″以上或外壳镀全镍80μ″以上

2.主要特性:

2.1额定电流：1.0A

2.2接触阻抗：50mΩ MAX

2.3绝缘阻抗：100MΩ MIN 100V DC

2.4耐压测试：100V AC

2.5沾锡性：温度235±5℃，时间5±0.5s

2.6整体插入力：3.57kgf MAX 整体拔出力:0.71kgf MIN

2.7使用寿命：5000次

2.8耐温性:烤箱测试：温度250±5℃，时间2分钟

2.9工作环境：温度：-30℃～+80℃；湿度：80% MAX

3.圆圈标记尺寸表示重点检验尺寸 ,CPK值不小于1.33。

?????

A	10	S	X	3	010	A(B)	01/3
①	②	③	④	⑤	⑥	⑦	⑧

1、产品类别：A（成品类）

2、产品系列号：10（MINI USB系列）

3、产品性别：P（公座）S(母座)

4、电镀：0:镀金1μ″,
1:镀金5μ″
A:素材或胶芯
B:镀金3μ″
…

5、包装方式：1（真空管包装）
2（真空盘包装）
3（卷带包装）

6、产品PIN数：010（10PIN）

7、次料填加比：A（原料）B（付牌料）

8、流水号：01：外壳镀雾锡
03：外壳镀全镍

??????? .0=±0.25 .00=±0.15 .000=±0.05 ???±1°	????	MINI USB 10PIN PHILIPS 母座 无柱							
	??	A10SX3010A?B?01/?3				??	A10SX3010A?B?01/3		
	??	1/1	??	1:1	??	mm	??	A4	??	C
	??		??			??	lixiyun		